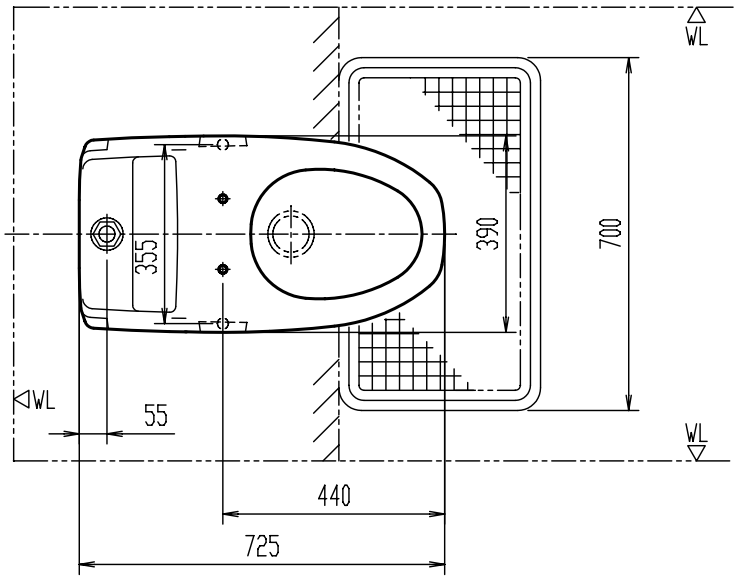

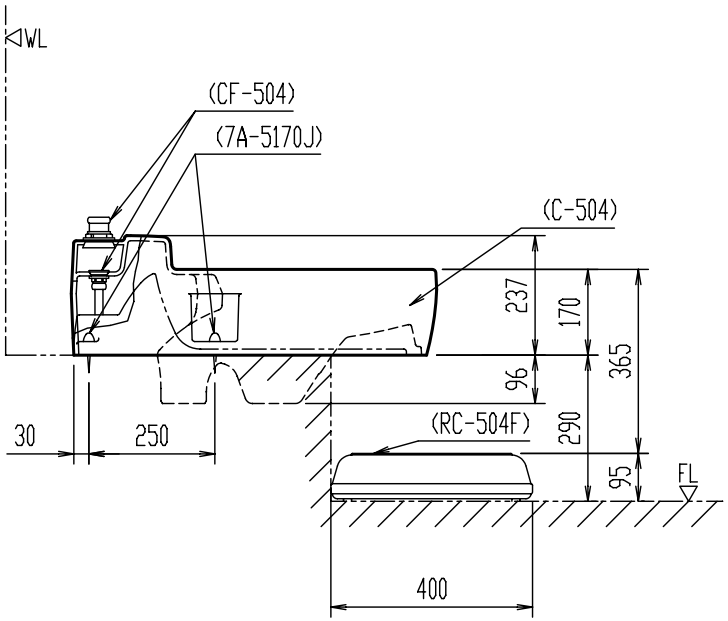

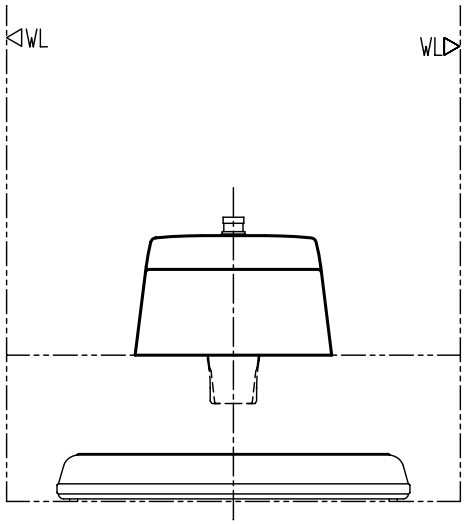

RC-504

和風改造用洋風便器(和風アタッチメント)

器具明細

品番	品名	数
RC-504	和風アタッチメント	1

・C-254B、C-754Bに取付可能。
・ドアが内開きの場合は、便器に当り使用できない場合あり。

縮尺	製図	内山	検図	山本	備考	
1:15	図番	XT-RC504-0002B				
日付						
2007.12.10	株式会社INAX					