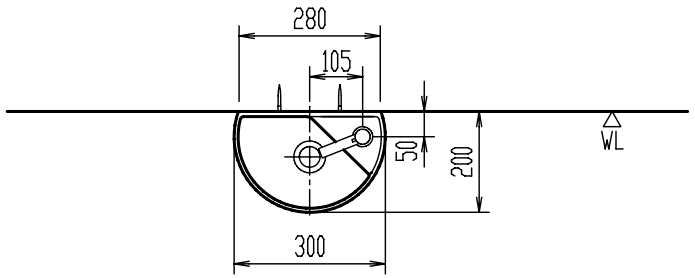

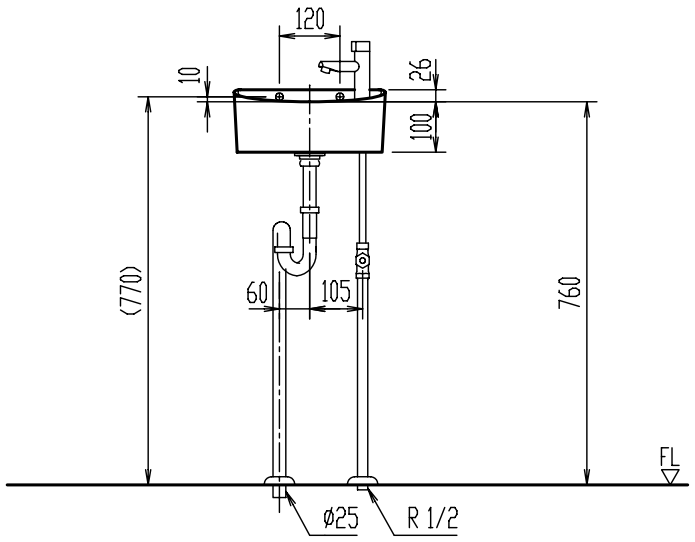

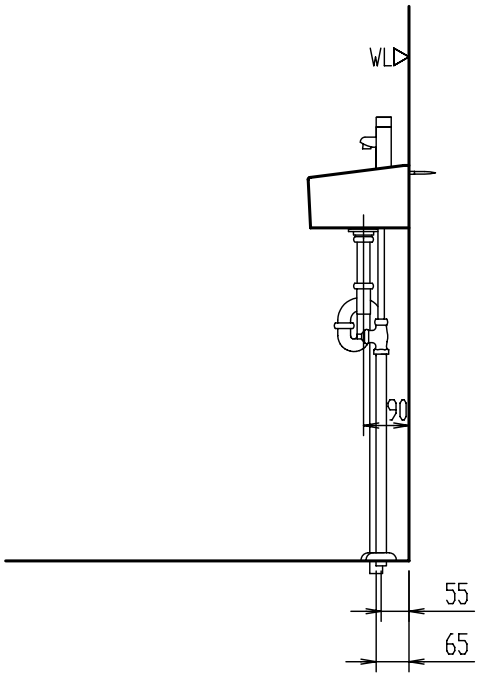

＊（　）内寸法は、手洗器あふれ縁高さ(760)を基準にした参考寸法。

GAWL-33(S)-S

狭小手洗器

器具明細

品番	品名	数
GAWL-33(S)-S	手洗器（プロガード仕様）	1

縮尺	製図	磯崎	検図	山本	備考	
1:15	図番	XS-L33-0010				
日付						
2002.02.27	株式会社INAX					