器具明細		
品番	品名	数
※1 LSH90AASN	手洗器・金具一式	1

※1：LSH90AASNの内訳

L90D	手洗器	1
TLC11C1	立水栓	1
T22BS	排水金具	1
TL4CAU	アングル形止水栓	1
TA3N	キャップ付木ねじ	2

<手洗器>
：乾式工法の場合、取付強度を保つため、下地に12mm以上のJAS規格合板相当をお使いください。
：取付面がコンクリート・モルタルなどの場合は、樹脂プラグ「HH04060（φ8、10個1組）」を別途手配してください。

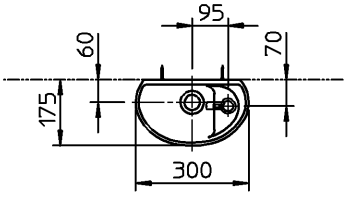

<手洗器取付寸法>

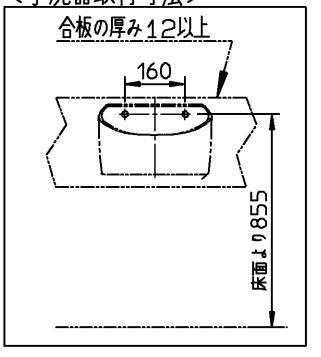

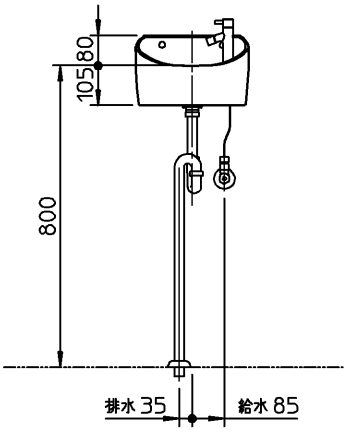

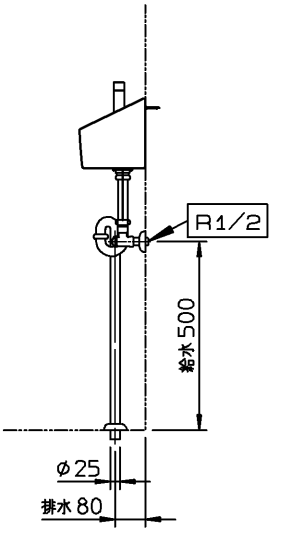

TOTO		単位 mm	名称 あふれ面高さ・カウンター：800mm 壁掛手洗器（丸形）
製図 北川	検図 有末 松永	日付 08-05-10	尺度 1：20
備考			品番
			図番 76LSH90AASN=000001