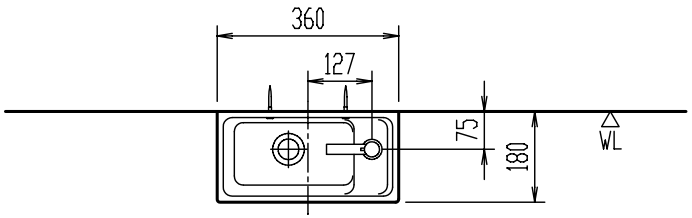

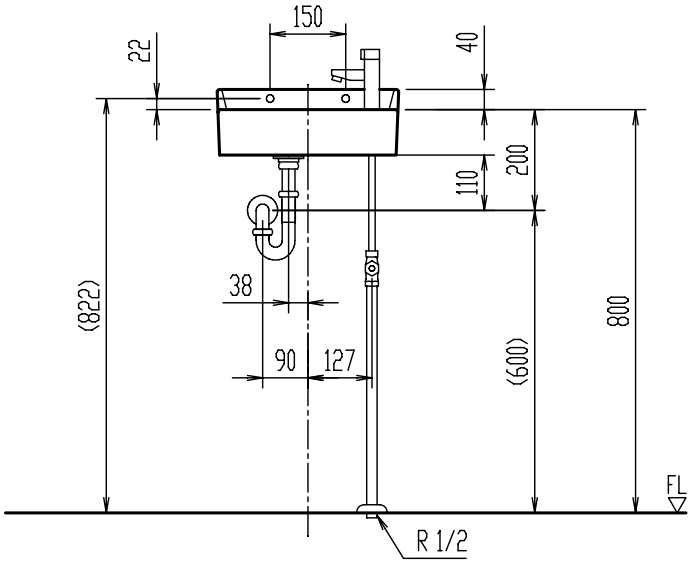

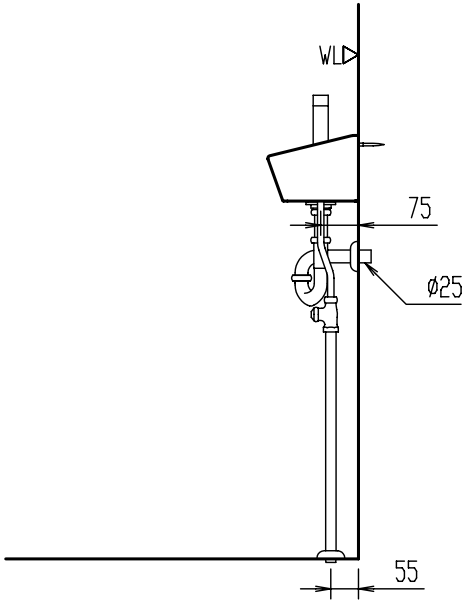

＊（　）内寸法は、手洗器あふれ縁高さ(800)を基準にした参考寸法。

GL-A35HD

手洗器

器具明細

品　番	品　名	数
GL-A35HD	手洗器(プロガード仕様)	1

縮　尺	製図	磯崎	検図	山本	備考
1:15	図番	GS-LA35-100013A			
日　付					
2009.04.28	株式会社INAX				