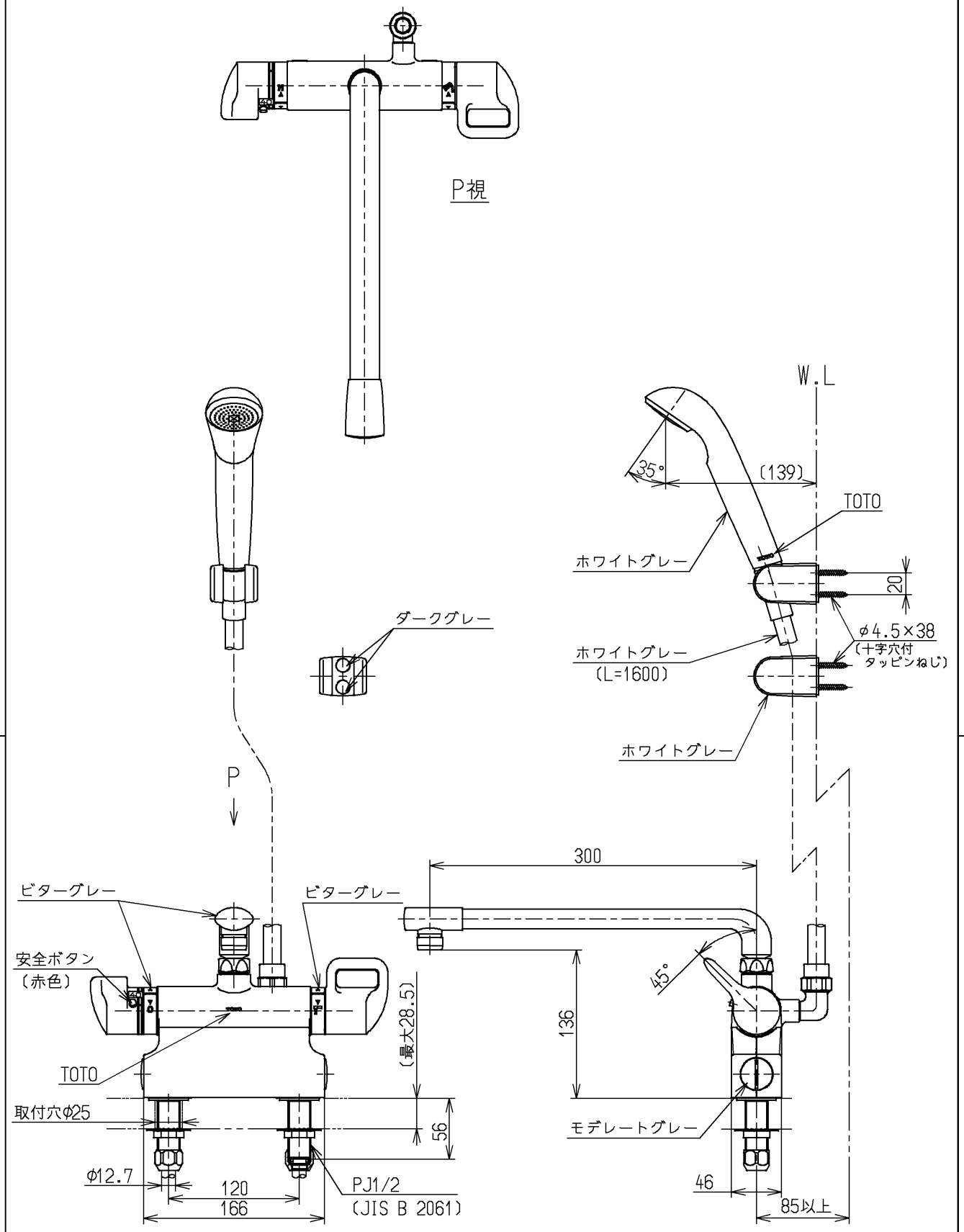

水道法適合品

TOTO		単位 mm	名称 台付サーモ13 (シャワーバス) (浴室) (JIS)
製図 畑中	検図 藤井 飯田	日付 03.05.29	尺度 1:5
備考 逆止弁付			図番 TMG46C2

A4