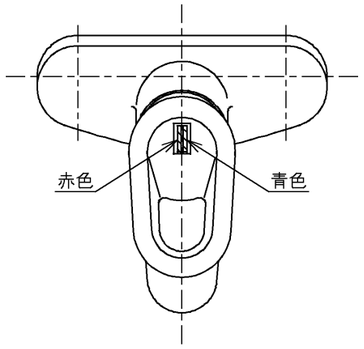

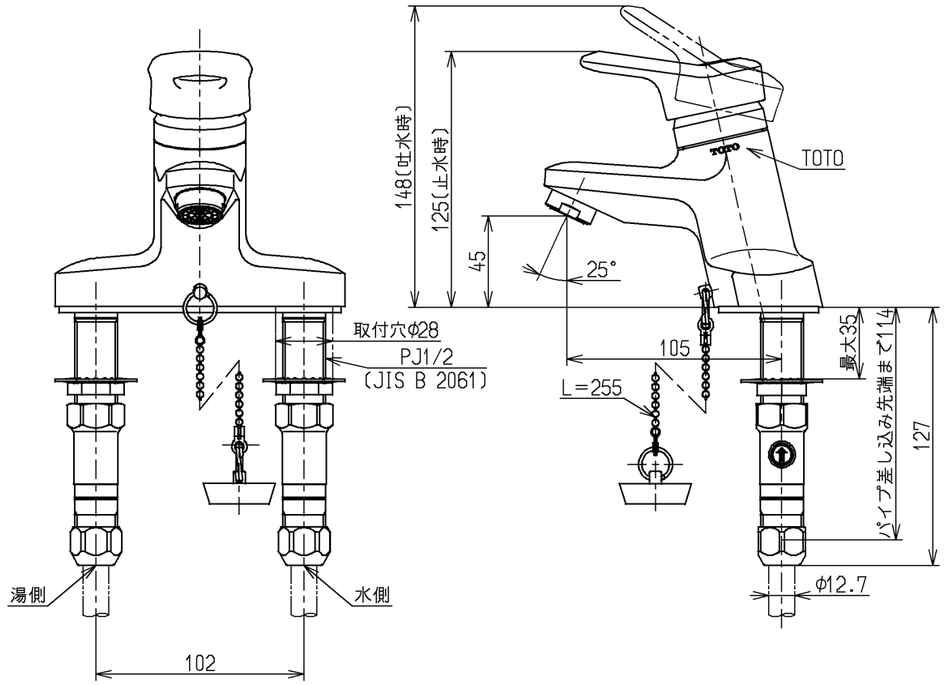

ウォーターハンマー低減機構内蔵

仕様		
用途		一般住宅用
給水圧力	最低必要水圧	0．05MPa（流動圧）
	最高水圧	0．75MPa（静水圧） ※快適にお使いいただくためには、0．2MPa程度の圧力をおすすめします。
使用可能水質		水道水または飲用可能な井戸水
使用環境温度		1～40℃ ※凍結が予想される地域では、ご使用できません。
最高給湯温度		85℃
特記事項		(1)湯圧が水圧より高くならないように設定してください。 (2)安全のため給湯温度は60℃以下でのご使用をおすすめします。 (3)湯水を逆に配管しないでください。

都市基盤整備公団記号：支社標準仕様

水道法適合品

TOTO			単位 mm	名称 台付シングル13（ゴム栓）（洗面）（JIS）
製図 早田	検図 永延	酒井和	日付 04.02.20	尺度 1：3
備考 逆止弁付				図番 TLF30UGX

A3