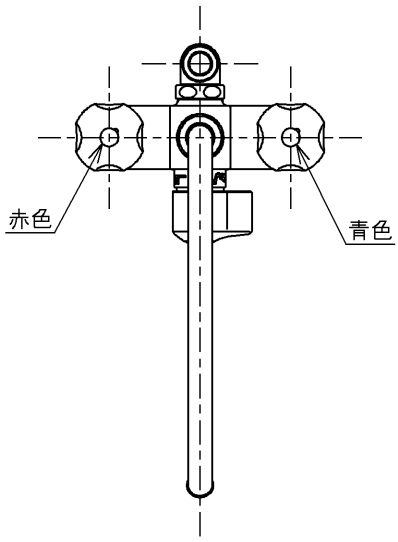

P視

※印部詳細(1:1)

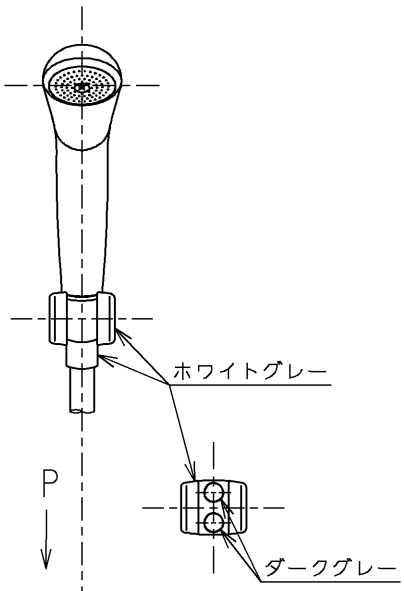

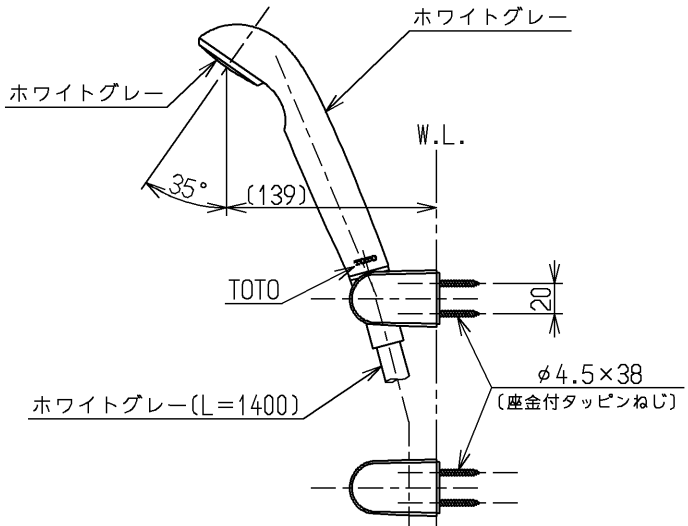

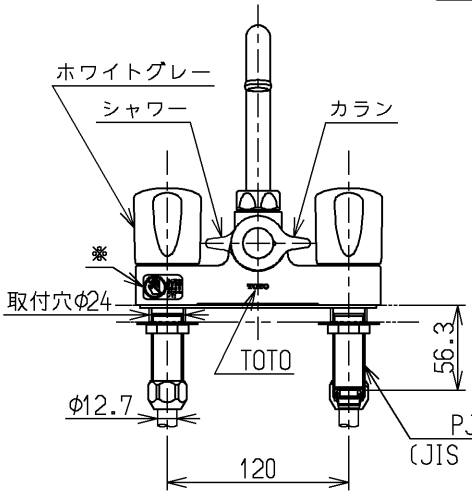

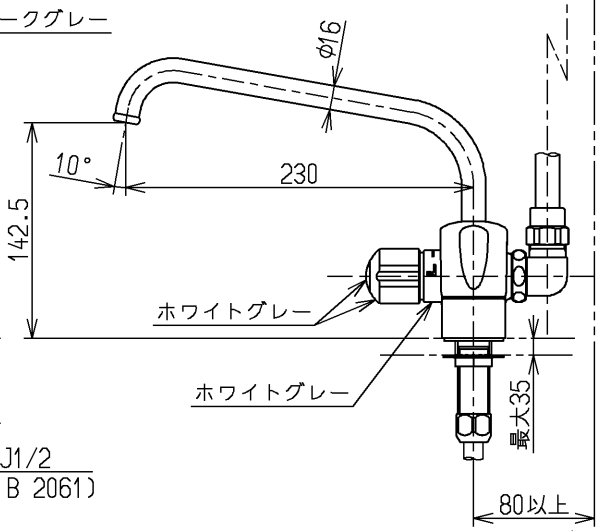

水道法適合品

国土交通省記号:13-F18B

TOTO		単位 mm	名称 台付2ハンドル13 (シャワバス)(浴室) (JIS)
製図 末次	検図 安田 畑中	日付 07.03.08	尺度 1:5
備考 逆止弁付			図番 TMS26C

A4